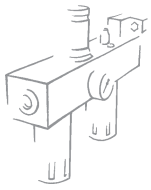

bit FILTR DOKŁADNY

Mini filtr dokładny z wkładem koalescencyjnym
- Małe gabaryty
- Minimalne straty przy zmiennych wartościach przepływu
- Swobodny widok poziomu kondensatu

DANE TECHNICZNE		DEP BIT 1/8''	DEP BIT 1/4''
Przyłącze		1/8''	1/4''
Stopień filtracji		99.97% przy 0,01µm	
Maks. ciśnienie wejściowe	MPa	1.3	
	bar	13	
	psi	188	
Przepływ nominalny przy 6 bar (0.6 MPa-87 psi) ΔP 0.5 bar (0.05 MPa ÷ 7 psi)		700 Nl/min = 25 scfm	
Przepływ nominalny przy 6 bar (0.6 MPa-87 psi) ΔP 1 bar (0.1 MPa ÷ 14 psi)		1000 Nl/min = 35.5 scfm	
Zalecany przepływ przy 6 bar		200 Nl/min = 7 scfm	
Medium robocze		Filtrowane 5µm sprężone powietrze	
Maks. temperatura przy 1 MPa; 10 bar; 145 psi	°C	50	
	°F	122	
Masa	g	65	
Śruby montażowe		M4	
Montaż		Pionowy	
Spust kondensatu		Ręczny/Półautomatyczny (RMSA) - Automatyczny (SAC)	
Pojemność zbiornika	cm^3	16	
Uwagi:		Dla wstępnego oddzielenia cząstek stałych zaleca się użycie filtra wstępnego o stopniu filtracji 5µm.	

UŻYTKOWANIE I KONSERWACJA

Przy wymianie wkładu koalescencyjnego, odkręcić zbiornik, osłonę wkładu, po czym wymienić wkład. Użyć klucza kompasowego nr 3 do odkręcenia zbiornika.

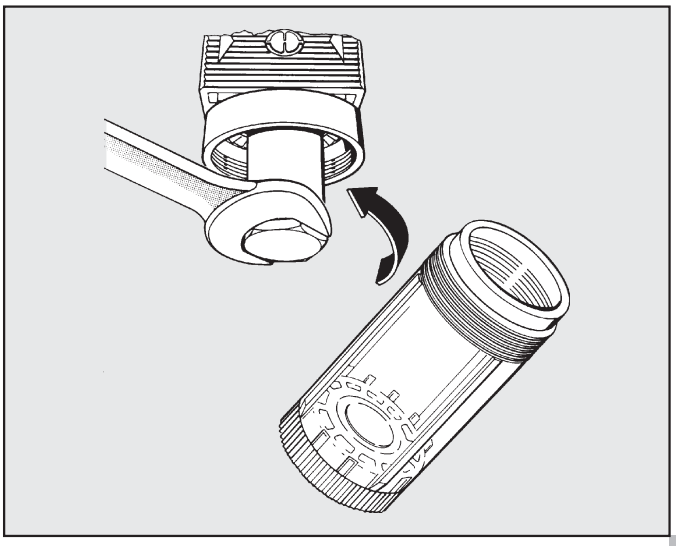

CHARAKTERYSTYKA PRZEPŁYWOWA

DEP

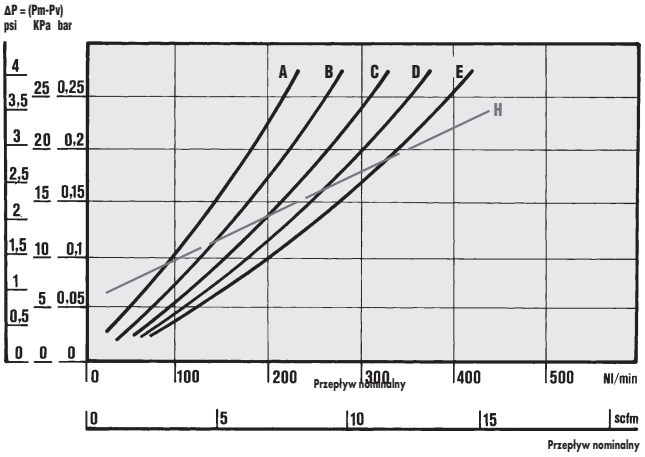

H = Maksymalny przepływ zalecany dla optymalnej pracy

Wydział Mechaniczny
Politechniki Turyńskiej

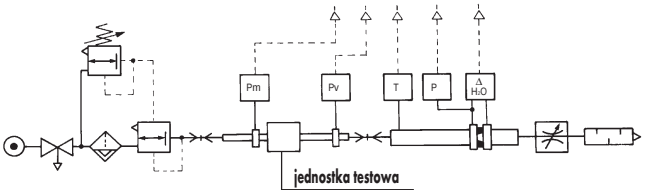

• Charakterystyki przepływowe sporządzone przez Wydział Mechaniczny Politechniki w Turynie przy użyciu skomputeryzowanego stanowiska pomiarowego zgodnego z zaleceniami CETOP RP 50 R (zatwierdzenie ISO DIS 6358-2) ze zwężką pomiarową ISO 5167

(A) = 2 bar - 0,2 MPa - 29 psi
(B) = 4 bar - 0,4 MPa - 58 psi
(C) = 6 bar - 0,6 MPa - 87 psi
(D) = 8 bar - 0,8 MPa - 116 psi
(E) = 10 bar - 1 MPa - 145 psi

WYMIARY

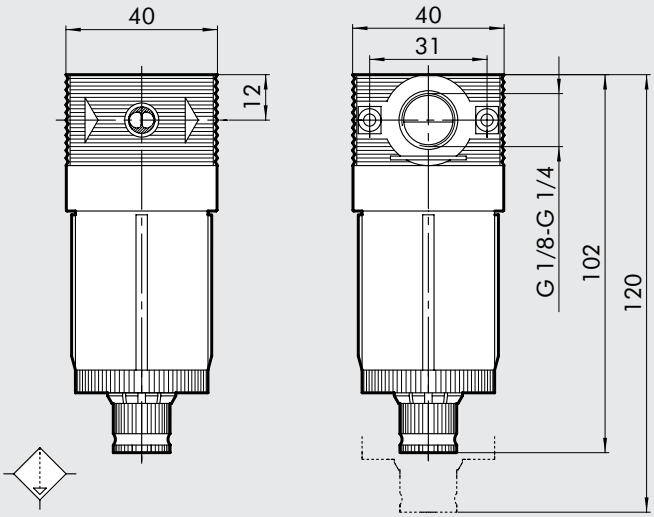

INDEKSY ZAMÓWIENIOWE

DED	BIT	1/8	RMSA
ELEMENT	ROZMIAR	PRZYŁĄCZE	SPUST KONDENSATU
DED	BIT	1/8 1/4	RMSA

KLUCZ DO INDEKSÓW

Indeks	Opis
5112001	DEP BIT 1/8 RMSA
5212001	DEP BIT 1/4 RMSA